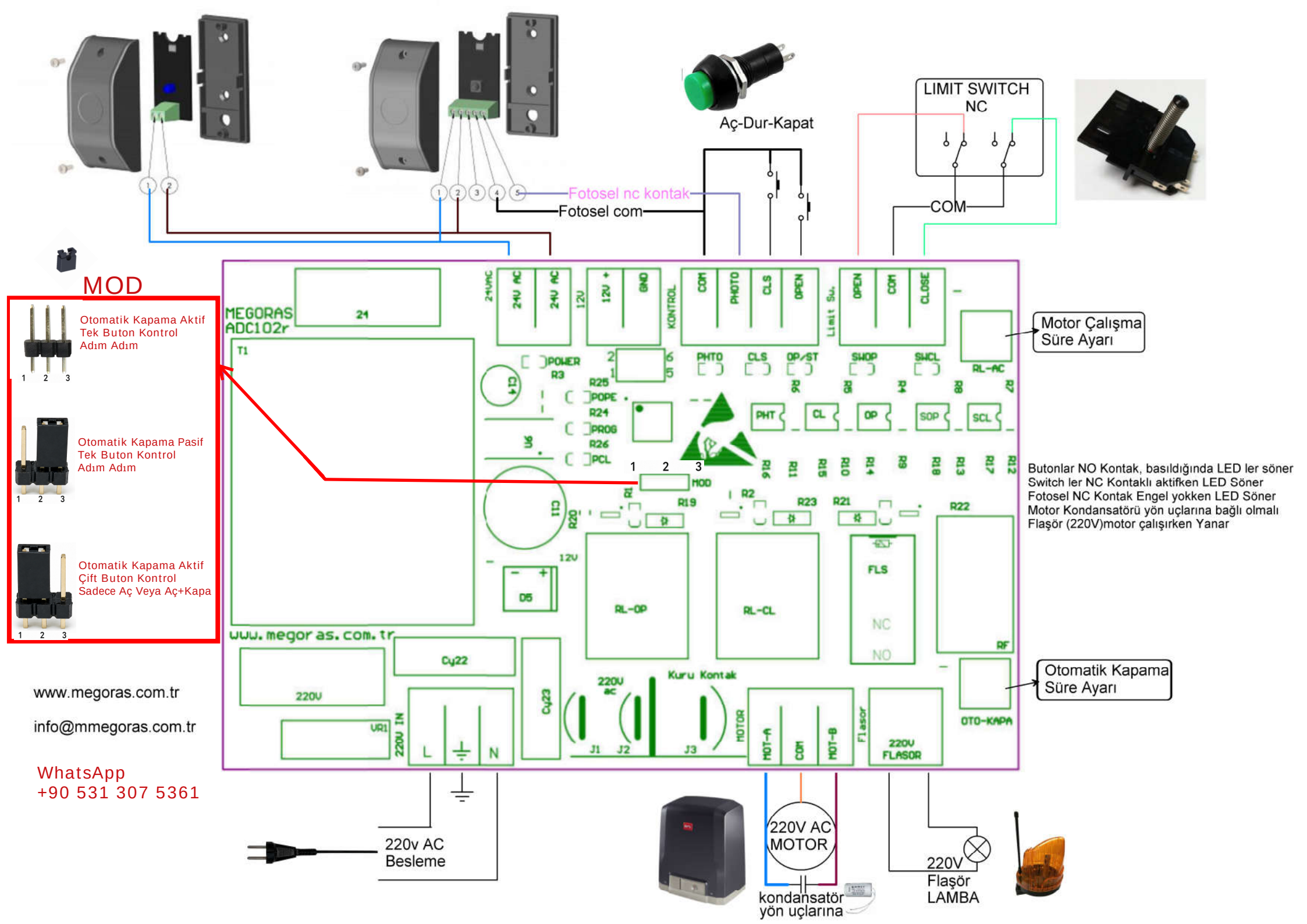
Fotosel nc kontak
Fotosel com
Aç-Dur-Kapat
LIMIT SWITCH
NC
COM
MOD
Otomatik Kapama Aktif
Tek Buton Kontrol
Adım Adım
Otomatik Kapama Pasif
Tek Buton Kontrol
Adım Adım
Otomatik Kapama Aktif
Çift Buton Kontrol
Sadece Aç Veya Aç+Kapa
MEGORAS
ADC102r
www.megoras.com.tr
Motor Çalışma
Süre Ayarı
Butonlar NO Kontak, basıldığında LED ler söner
Switch ler NC Kontaklı aktifken LED Söner
Fotosel NC Kontak Engel yokken LED Söner
Motor Kondansatörü yön uçlarına bağlı olmalı
Flaşör (220V)motor çalışırken Yanar
Otomatik Kapama
Süre Ayarı
www.megoras.com.tr
info@mmegoras.com.tr
WhatsApp
+90 531 307 5361
220v AC
Besleme
220V AC
MOTOR
kondansatör
yön uçlarına
220V
Flaşör
LAMBA